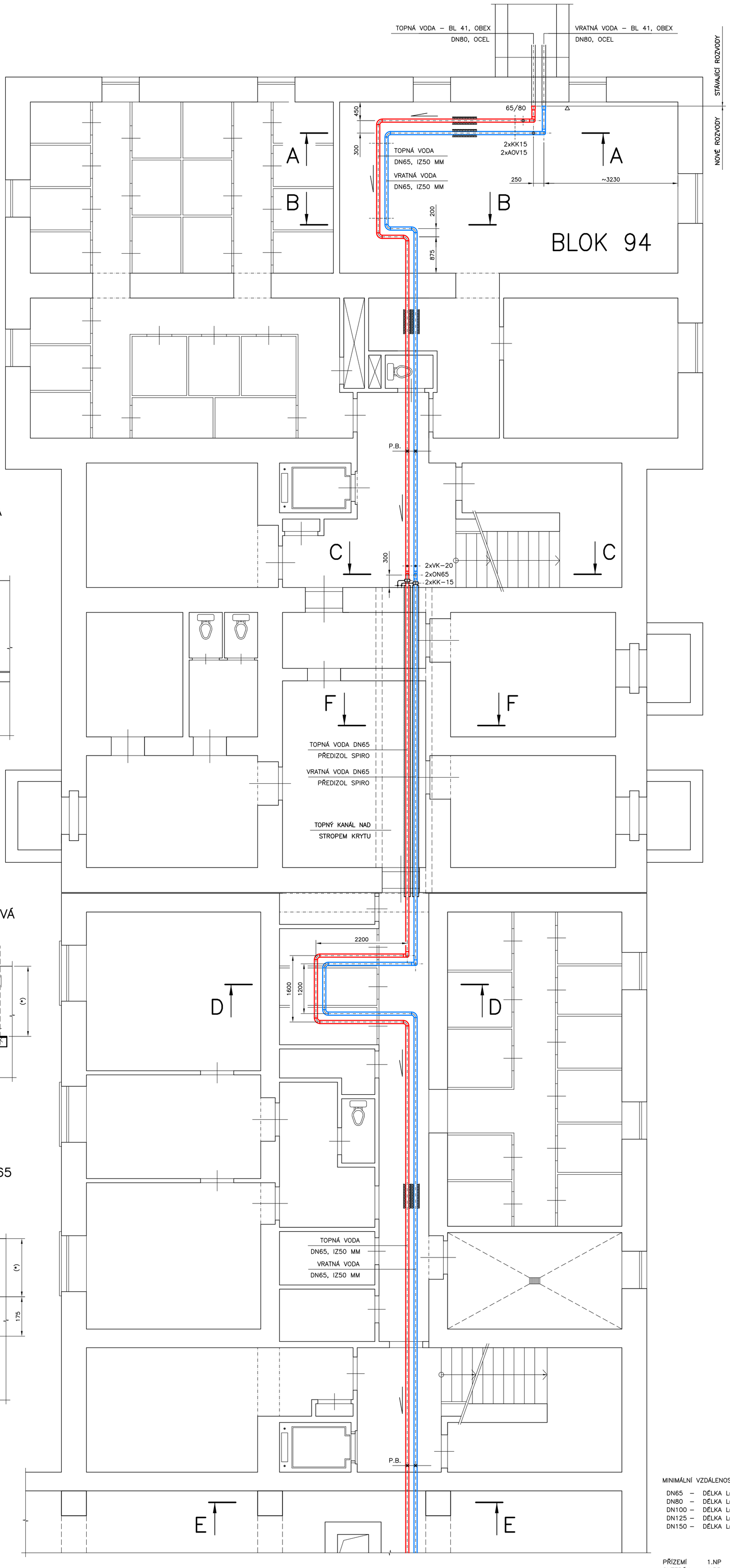

A – A

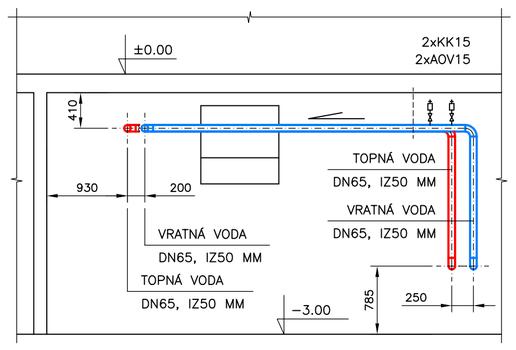

B – B

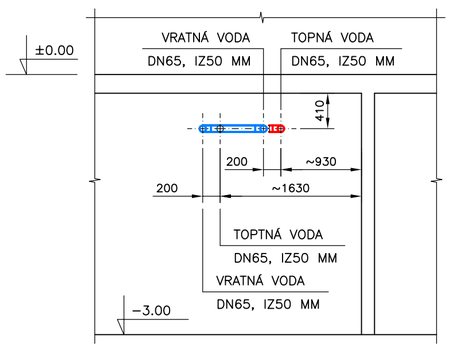

C – C

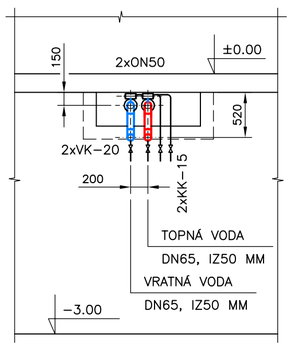

D – D

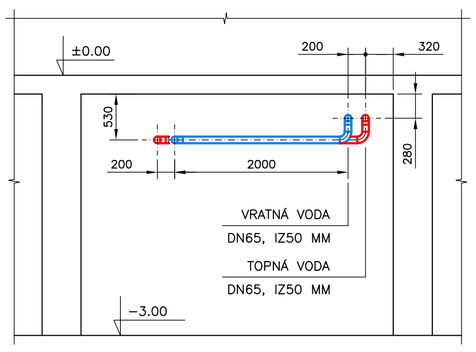

E – E

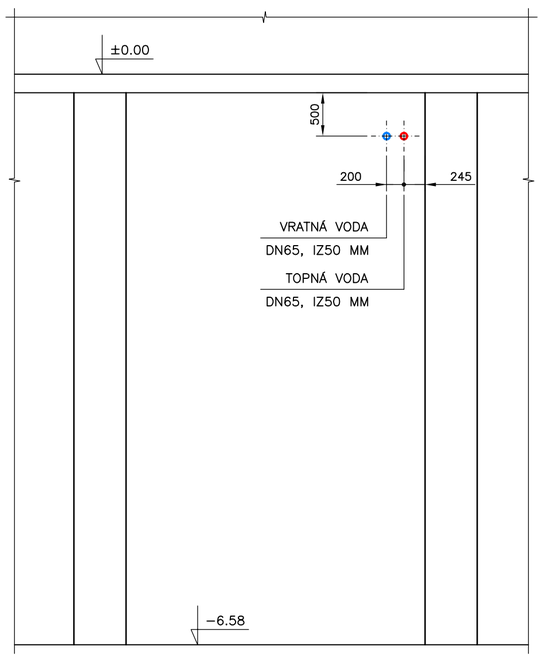

VOLNÁ PODPĚRA STÁVAJÍCÍ

M 1 : 10

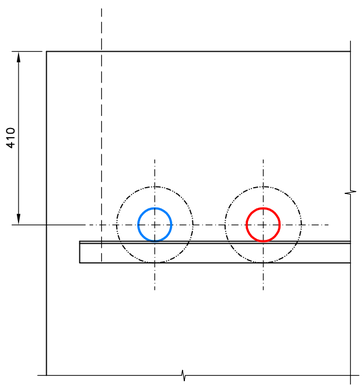

VOLNÁ PODPĚRA–NOVÁ

M 1 : 10

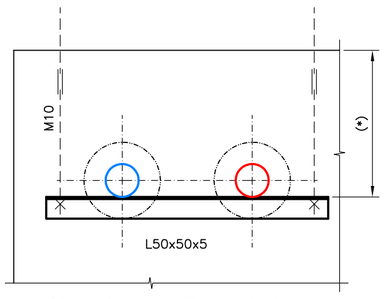

(*) – DÉLKA DLE VÝŠKY ULOŽENÍ

PEVNÝ BOD – DN65

M 1 : 10

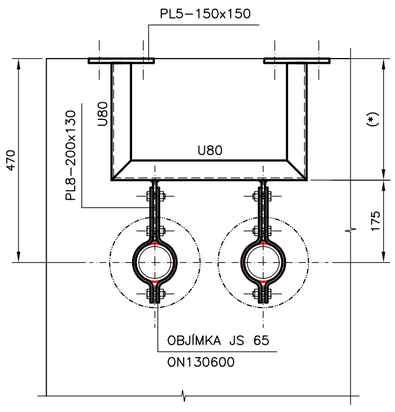

(*) – DÉLKA DLE VÝŠKY ULOŽENÍ

F – F

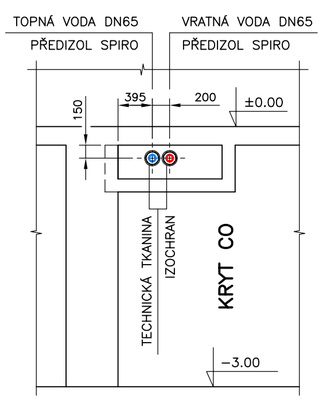

NOVÉ OCELOVÉ TRUBKY BEZEŠVÉ
SEKUNDÁRNÍ ČÁST (90°C)

DN15	–	ø21.3x2.65 MM
DN20	–	ø26.9x2.65 MM
DN25	–	ø33.7x3.25 MM
DN32	–	ø42.4x3.25 MM
DN40	–	ø48.3x3.25 MM
DN50	–	ø60.3x3.65 MM
DN65	–	ø76.1x2.90 MM
DN80	–	ø88.9x3.20 MM
DN100	–	ø114.3x3.60 MM
DN125	–	ø139.7x4.50 MM
DN150	–	ø168.3x4.50 MM

MINIMÁLNÍ VZDÁLENOSTI ULOŽENÍ POTRUBÍ

DN65	–	DÉLKA Lmin = 3400 MM
DN80	–	DÉLKA Lmin = 4000 MM
DN100	–	DÉLKA Lmin = 4500 MM
DN125	–	DÉLKA Lmin = 5000 MM
DN150	–	DÉLKA Lmin = 5600 MM

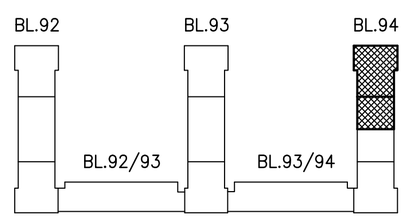

PŘÍZEMÍ	1.NP	247,30 ±0.00
SUTERÉN	1.PP	244,30

ZODPOVĚDNÝ PROJEKTANT	ING. VÁCLAV REMUTA	
VYPRACOVAL	ING. VÁCLAV REMUTA	
KRAJ: ÚSTECKÝ	OBEC: MOST	
INVESTOR: SEVEROČESKÁ TEPLÁRENSKÁ, a.s., TEPLÁRENSKÁ 2, KOMOŘANY		

Ing. VÁCLAV REMUTA
PRŮBĚŽNÁ 3372
434 01 MOST
IČ: 63756617 DIČ: CZ6812161521

AKCE
REKONSTRUKCE POTRUBÍ ÚSTŘEDNÍHO TOPENÍ
OKRSKU VS 24, MOST
D.1.4 TECHNIKA PROSTŘEDÍ STAVEB – VYTÁPĚNÍ

FORMÁT: 8A4	DATUM: 08/2015
STUPEŇ: PD PRO PROVÁDĚNÍ STAVBY	
ČÍSLO ZAKÁZKY: 07–2015–406	

OBSAH VÝKRES
PŮDORYS 1.PP – BLOK 94–I

MĚŘÍTKO: 1 : 50	ČÍSLO VÝKRESU: VY–04